NO: 13040904.0001.01

YD2037Y-ZX







ɖ

1
1.1 1
1.2 1
1.3 2
3
2.1 3
2.2 3
2.2.1 3
2.2.2 3
2.2.3 4
2.3 4
2.4 5
2.4.1 5
2.4.2 5
2.4.3 6
2.4.4 6
2.4.5 6
2.4.6 7
8
3.1 8
3.2 8
3.2.1 8
3.2.2 9
3.2.3 9
3.2.4 11
12
4.1 12
4.2 12
4.3 12
4.4 12
4.5 12
4.6 12
4.7 13
4.8 13
4.9 13

14
5.1 14
15
6.1 15
6.2 15

1.1

YD2037Y-ZX LCD

1.2

1-1

2.1



2.2

2.2.1

2.2.2

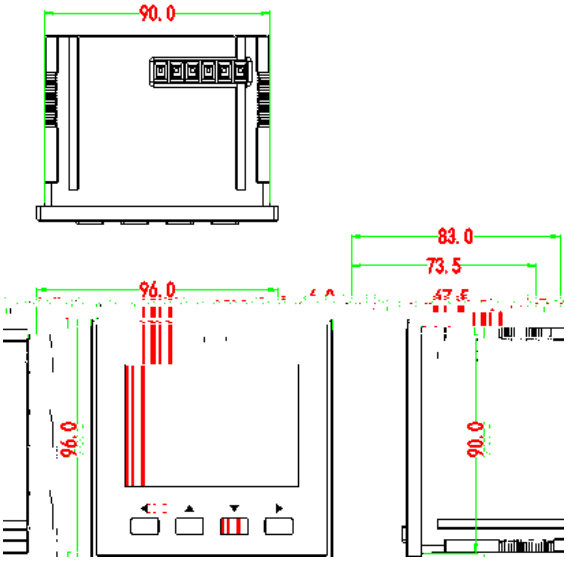

* * (96±0.5)mm*(96±0.5)mm*(73.5±0.5)mm

2.2.3

1) 92±0.5mm×92±0.5mm

2)

3)

2.3



1	Ia*	A	30	DI1	
2	Ia	A	31	DI2	
3	Ib*	B	32	DI3	
4	Ib	B	33	DI4	
5	Ic*	C	39	DIcom	
6	Ic	C	14	A	RS485 A
7	Ua	A	15	B	RS485 B
8	Ub	B	11	L/+	/
9	Uc	C	12	N/-	/
10	Un		60	Pt1	

2.4



1) PT

2) CT

2.4.3

RS-485 A B

RS-485 32 RS-485

1200 RS-485 120Ω

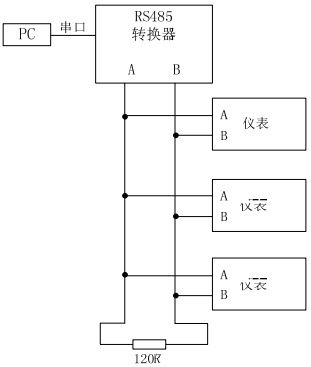

2.4.4

4 DI1 DI2 DI3 DI4 DICom 12V

DI

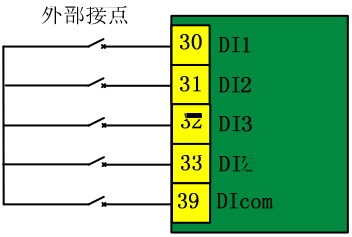

2.4.5

1 DO1 250VAC/5A 30VDC/5A

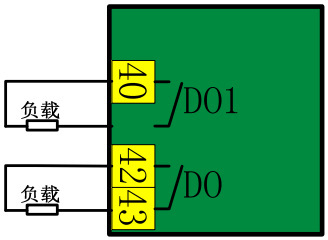

2.4.6

1

2

3

3.1

			1 ( ) 2
			1 1 2
			1 1 2
		1 ( ) 2	1 (

4	5	6
相电压 [V] Ua: 220.00 Ub: 220.00 Uc: 220.00 Un: 0.00 谐波 上翻 下翻 设置	线电压 [V] Uab: 220.00 Ubc: 220.00 Uca: 220.00 频率: 49.xxHz 谐波 上翻 下翻 设置	有功功率 [kW] 总: 0.00 A: 0.00 B: 0.00 C: 0.00 谐波 上翻 下翻 设置

7	8	9
[redacted]		C

.

B B

00

5	电能清零 [redacted]			
6	过载判定延时 [s] 05		1~99S	5s
7	过载判定功率阈值 [kW] 0000.000		0.000~9999.999kW	0 0
8	断相判定延时 [S] 05		1~99S	5s
9	[redacted] [A] 0000.000		0.000~9999.999A	0 0
10	断相判定电压阈值 [V] 0000.000		0.000~9999.999V	0 0
11	接线方式 三相四线			
12	DI告警判定延时 [s] 0	DI	1~99S	1s
13	DI告警极性 1111	DI	0	

3.2.4

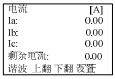

电流	[A]
Ia:	0.00
Ib:	0.00
Ic:	0.00
剩余电流:	0.00
诸波 上翻 下翻 设置	

▲ 双值/自
▼ 数值减
◀ 移位

▲ 双值/自
▼ 数值减
◀ 移位

▲ 双值/自
▼ 数值减
◀ 移位

▲ 双值/自
▼ 数值减
◀ 移位

▲ 双值/自
▼ 数值减
◀ 移位

▲ 双值/自
▼ 数值减
◀ 移位

▲ 双值/自
▼ 数值减
◀ 移位

▲ 双值/自
▼ 数值减
◀ 移位

▲ 双值/自
▼ 数值减
◀ 移位

▲ 双值/自
▼ 数值减
◀ 移位

▲ 双值/自
▼ 数值减

4.1

4.7

MODBUS	
RS485 2	1200bps 2400bps 4800bps 9600bps 19200bps 9600bps
/ /	
433MHZ	50m

4.8

100MΩ/500V	2kv r.m.s 50Hz 1min DO 1kv r.m.s 50Hz 1min DI RS485

4.9 4.9 ■35

5.1

		L/+ N/-
0		PT
		CT

6.1

12 18

6.2



86-762-3493871 3493872 3493873

86-762-3496222

86-762-3493926 3493989 (400-830-0868)

86-762-3493912 3493830

517000

http //www.yada.com.cn

E-mail market@yada.com.cn