NO: 13040503.0181.01

DCM3366D-4P-Mx





Y Ë _ ‚

W ˚ س : 1

1.1 1

1.2 ˇ : 1

1.3 نجى 2

H ..... 28651 ..... 28651 ..... 3B651 2

1.1

ȁ ˇ	
	ί ˍ ˧ ȁ ȁ ˍ ˇ ˘ ɨɕ ĭ ˆ 23 Ṇ˜ Į̆˘ ‰ ±0.5s/d
ˇ	
˧	˥ ת ĭ ŭ ˧ ת ɨɕ ɐ
Ḥ ȁ	
Ḥ	3 ˜ ˘ ˘ ṗ
	1 ɕɕ Ŧ˘ ˥ ˜ ʟ Ŧ

1.3

ɨɕ :

ɨɕ	ˇ

2.1



2.2

2.2.1

2.2.2

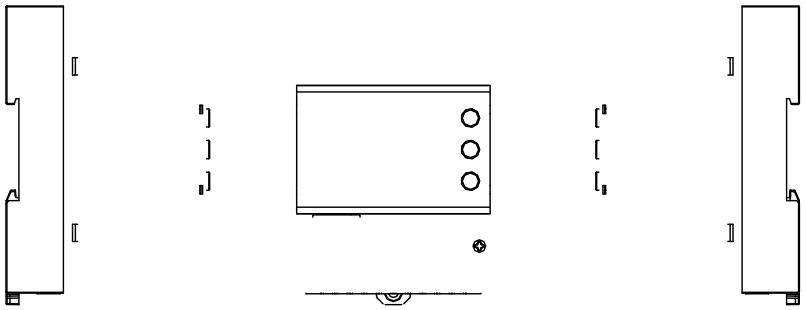

2.2.3

1 ã 35mm ‰ DIN ’

2 ã 3 ɢ M3 K ɸi ˘ ï ʳ Ĭ ط Â

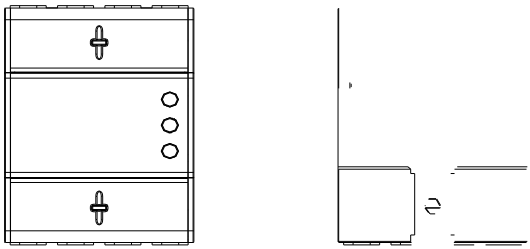

2.3

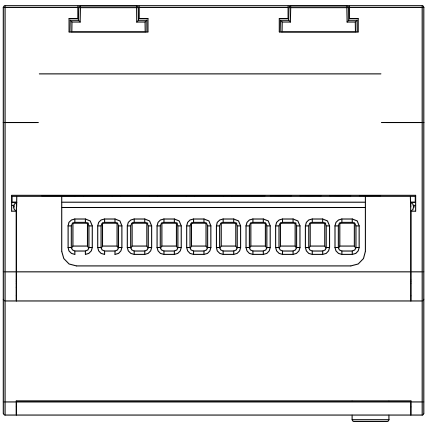

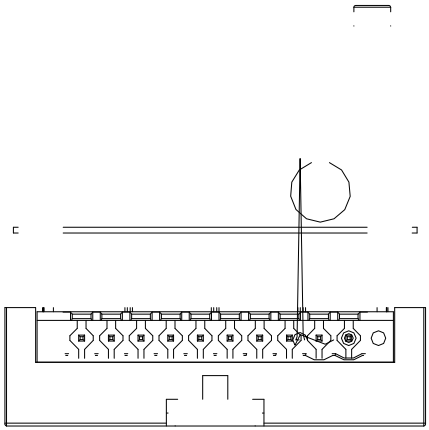

2.4.2 J/

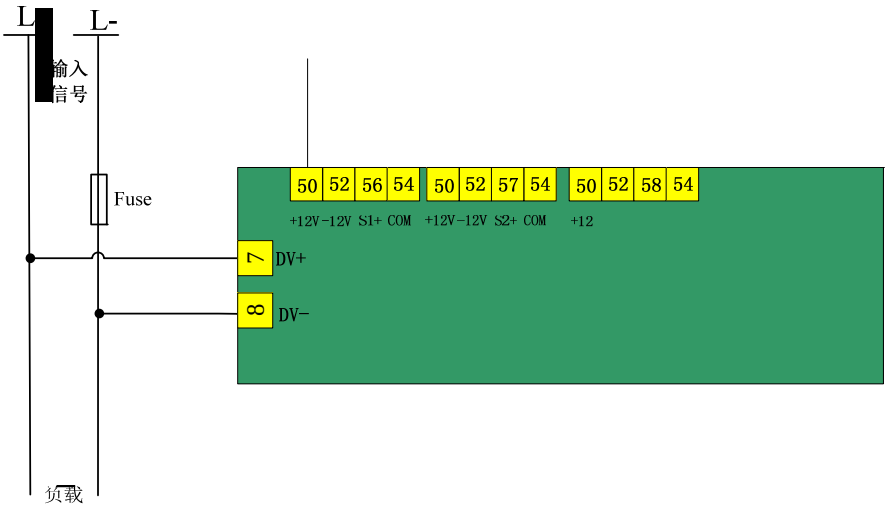
L
L-
输入
信号
Fuse
50 52 56 54 50 52 57 54 50 52 58 54
+12V -12V S1+ COM +12V -12V S2+ COM +12
7
DV+
8
DV-
负载

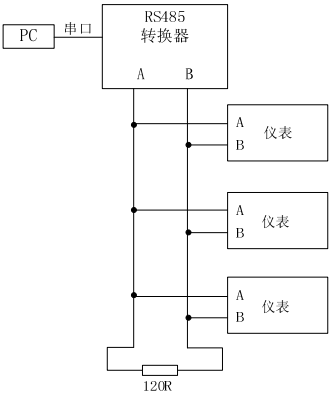

2.4.5 ˜ ˜

3 ˜ ˜˘ ч DI1 à DI2 à DI3 à DIcom˘ ɢ Â ṗ w̄ ɢ 12V

˘ ɢ Â

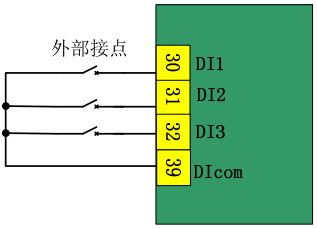

2.4.6 ᴇ Ŧ

1 ɢ ᴇ˘ ч DO˘ ᵀ ℗ 250VAC/5A 30VDC/5A Â ˘

ᵗ Ţ ᴇ Â

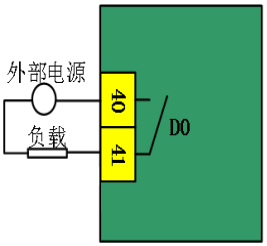

2.5



1) ˜ ˩ ˩ ᴇ ṗ Â

2) ˩ ˜ ᴇ ᴇ ˡ Ḡ Â



1路组合总电能



1路尖时段电能



1路峰时段电能

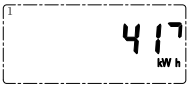



ModBus通讯地址

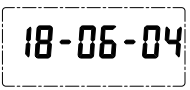

系统日期



系统时间

1 RS485

2 “1” “2” “3” “4” 1 2 3 4

3.2.3

M1~M4

Â

3.2.4

“Adr 001” SET

“Pd 0000” “Pd 2000” SET

60

0	Pd 0000		2000	2000
1	Adr 001	ModBus	1~247	001
2	uEr 1000			
3	CtCC			

CtCC

9

3.2.5 ĩ





4.1

4.5

4.6

AC250V 5A DC30V 5A	

4.7

RS485 2	1200bps 2400bps 4800bps 9600bps 9600bps
/ /	

6.1

ﺩ ﺍ ˘ ﺨﻲ Ӿ 12 ɞ ⌠ Ӿ 18 ɞ ṗ˘ ṫ ﺨﺩ ȁ ˘ ǭ Ḡ

˘ ˚ ﺳ Ɨʊ̣ ̇ Ḡ ɒ˘ ʼE ̣ ǭ ḱ Â

6.2

ɣ Ӥ Ь ǭ Ḡ ﺷ

ɞ Ь ȁ ą ȁ Ữ ﺣﺲ Â



ʿشحشم Ҡ ʒ ʉ

ط ṗ ʒ ˉ ʿ 86-762-3493871 3493872 3493873

ط ʒ ˉ ʿ 86-762-3496222

ʿ 86-762-3493926 3493989 (400-830-0868)

D ʿ 86-762-3493912 3493830

ʿ 517000

http ʿ //www.yada.com.cn

E-mail ʿ market@yada.com.cn

ˇ Ḡ ẅ ℗ ≠ Â ṗ ˇ Ƀ ˆ Â