YD2037Y-FxM







.....1

.....4

17

18

1.1

1.2

2.1



2.2

±

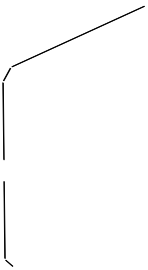

2.3

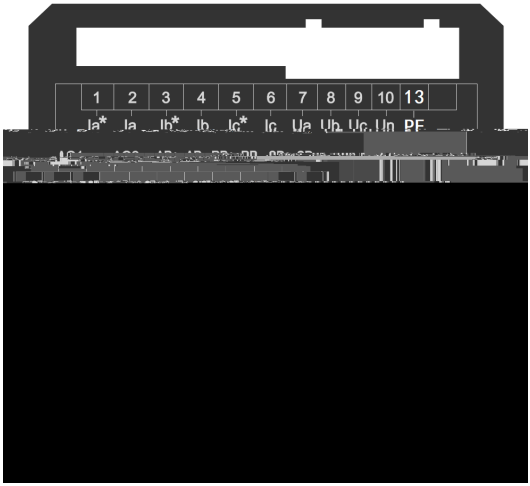

2.4



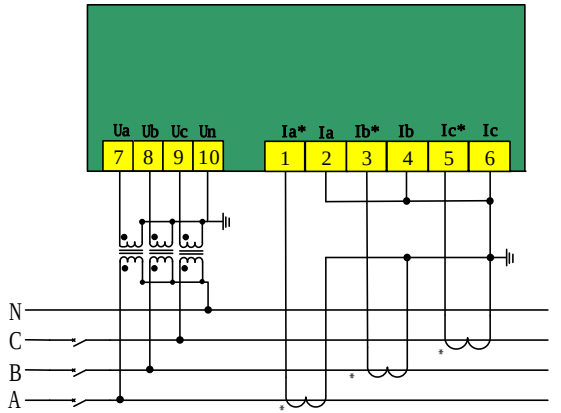
Ua Ub Uc Un
7 8 9 10
Ia* Ia Ib* Ib Ic* Ic
1 2 3 4 5 6
N
C
B
A

“ ” “ ”

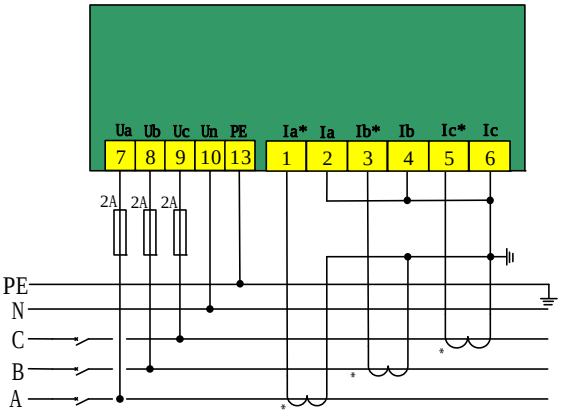
Ua Ub Uc Un PE
7 8 9 10 13
Ia* Ia Ib* Ib Ic* Ic
1 2 3 4 5 6
2A 2A 2A
PE
N
C
B
A

“ ”

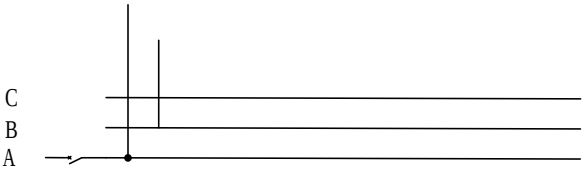
C
B
A

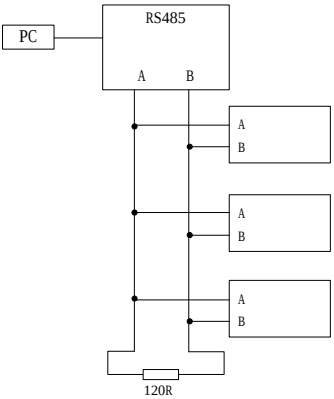
PC
RS485
A
B
A
B
A
B
A
B
120R

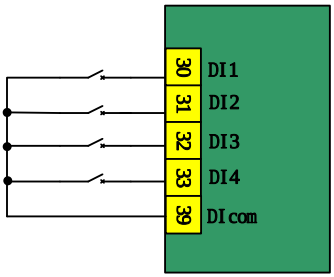
30
DI1
31
DI2
32
DI3
33
DI4
39
DIcom

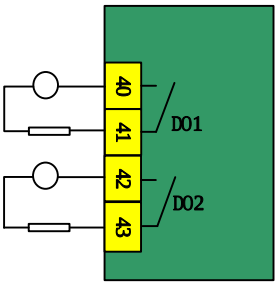
40
41
DO1
42
43
DO2

≤ Ω

3.1











3.2

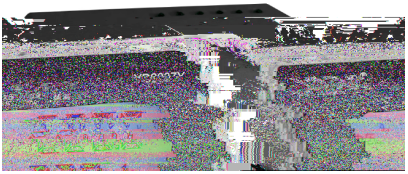

电压 A 220.00 V B 220.00 V C 220.00 V	电压 AB 380.00 V BC 380.00 V CA 380.00 V 电能 8.00 kWh	A 5.000 A B 5.000 A C 5.000 A – 6.00 kWh

A 1.1000 kW B 1.1000 k C 1.1000 k 4.00 kvarh	A 0.1000 k B 0.1000 kvar C 0.1000 k – 2.00 kvarh	A 1.1000 k B 1.1000 k C 1.1000 kVA 15 - 07 - 27

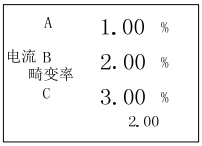A 1.00 % 电流 B 2.00 % 畸变率 C 3.00 % 2.00		

“ ▲ ” “ ▼ ”

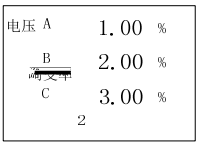电压 A 1.00 % B 2.00 % 畸变率 C 3.00 % 2	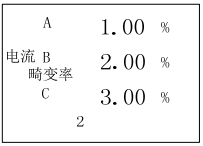A 1.00 % 电流 B 2.00 % 畸变率 C 3.00 % 2	

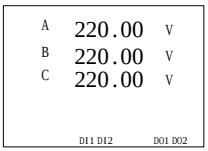
A 220.00 V
B 220.00 V
C 220.00 V
DI1 DI2 DO1 DO2

Ύ € ķ

“

▶ ” ħ

“ ▶ ” .

Ư ″I “ ▶ ” .

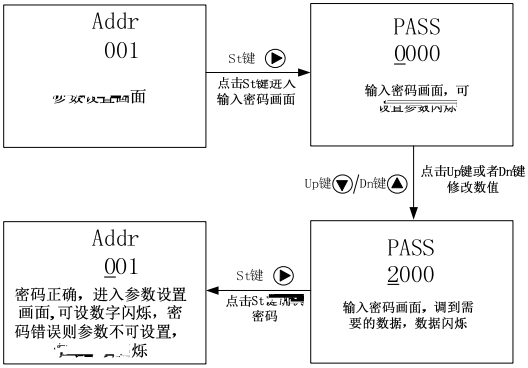

“ ▶ ”

Addr 001	bAUd 9600 nonE	Pt1 00001

Pt2 00001	Ct 00001	SySt 3P4L

CLr-E 0000	CLr-d 0000	vEr 2.0.00 F1

“ ▲ ” “ ▼ ” “ ▶ ”

4.1

5.1

6.1

6.2

