



1.1 1
1.2 1
1.3 3

..... 4
2.1 4
2.2 4
2.2.1 4
2.2.2 4
2.2.3 5
2.3 5
2.4 6
2.4.1 6
2.4.2 6
2.4.3 8
2.4.4 9
2.4.5 9
2.4.6 9

..... 10
3.1 10
3.2 10
3.2.1 10
3.2.2 10
3.2.3 12
3.2.4 12

4.1 15
4.2 15
4.3 15
4.4 15
4.5 15
4.6 16
4.7 16
4.8 16
4.9 16

5.1 17

E

6.1 18

6.2 18

1.1

YD2037Y-F ä ä LCD ä ˇ ㄱ ä

ä ˅ ä ä Â

1.2

1-1 ˇ

	ä
ˇ ˇ	ä ˇ ˇ ä ˇ ˇ
ˇ ˇ	ä ˇ ˇ ä ˇ ˇ
ˇ	ä ˇ ä ˇ
ˇ	ä ˇ ä ˇ
	ä ħ ä ä
	№ ˆ ä ä ˜
	ˇ ä ĭ ˇ ä ˇ ˇ ä ˇ 1 ä ˇ 2 ä ĭ
	№ ˇ ä ˇ ä ˇ № ä ä ä ä ä ч 14, 8 ч 14' ч 15 № ' ㄱ ㄚ ä ħ Ⓟ Ⓟ ㄱ ㄚ ㄱ Ⓟ Ⓟ ㄱ ㄚ ㄱ Ⓟ Ⓟ
	2~31 (№ ä 1 ä 1 ä 1) 2~31 (№ ä 1 ä 1 ä 1)
ħ	ħ ä ħ

ˇ ˇ ä ĭ ˇ ä ĭ Ǝ ä ɲ ч ч

	ч 5 Â Ŧ ‘ 15min ä 1min ’ ☼ ä ä ä ä ı ’ Ь Ь
	⌂ ä⌂ ä˘ ì Ŧ
	Ҥ Й ˆ 0A˜ ٧ Ҥ ☼ ˆ 0V Ь 2Ч ... ˆ 5~60 ╕ 60s˜ Â ⌂ ⌂ Й Ь B ˜
	Ҥ Й ˆ 0V Ь 0V˜ Ҥ ˆ 5~60 ╕ 60s˜ ˆ ⌂ ⌂ Й Ь B ˜
	Ҥ ☼ :ÐV pÂ V Ь 0V˜ Ҥ ˆ 5~60 ╕ 60s˜ ˆ ⌂ ⌂ Й Ь B ˜
	٧ Ҥ ☼ ˆ 0V Ь 0V˜ Ҥ ☼ ˆ 0V˜ Ҥ ˆ 5~60 ╕ 60s˜ Â ⌂ ⌂ Й Ь B ˜
	⌂ Ҥ Й ˆ 0A˜ Ҥ Й ˆ 0V˜ Ҥ ☼ ˆ 0A Ь 0A˜ Ҥ ˆ 5~60 ╕ 60s˜ ˆ ⌂ ⌂ Й Ь B ˜
	Ҥ Й ˆ 0A Ь 0A˜ Ҥ ˆ 5~60 ╕ 60s˜ ˆ ⌂ ⌂ Й Ь B ˜ 6Ч9@15Ŧ ... 33.12 r 291.676 243.66 .35536 257.8300 TD-.0083 Tc(5~)- r 291

	ˆ ȁ ȁ ˜
	60S ᾠ
ᾗ	
ᾗ	1 0 ˆ ˇ ˇ ῑ ˇ ˇ 1 ˇ 2 ˇ ῑ № ˜ 12 ᾗ
ᾗ	ᾗ 50 ᾗ
ˈ ᾗ ƀ ᾗ ȁ ᾗ ᾗ ᾠ ᾠ Ŧ	
RS485	1 RS485 ˆ MODBUS DLT645-2007 ˜
ȁ ˇ	
	ί ȁ ȁ ˇ ˆ 23 ˜ Ӥ ≤ ±0.5s/d
Ŧ	
Ao	ί ᾗ ˆ Ŧ ˈ 4~20mA˜

1-2 ˇ

	2DI 4DI ˆ ˜
Ŧ	
Ŧ	2DO
‖ Ŧ	ˇ ‖ Ŧˆ 6400imp/kWh˜ ȁ ˇ ‖ Ŧˆ 6400imp/kvarh˜

1.3

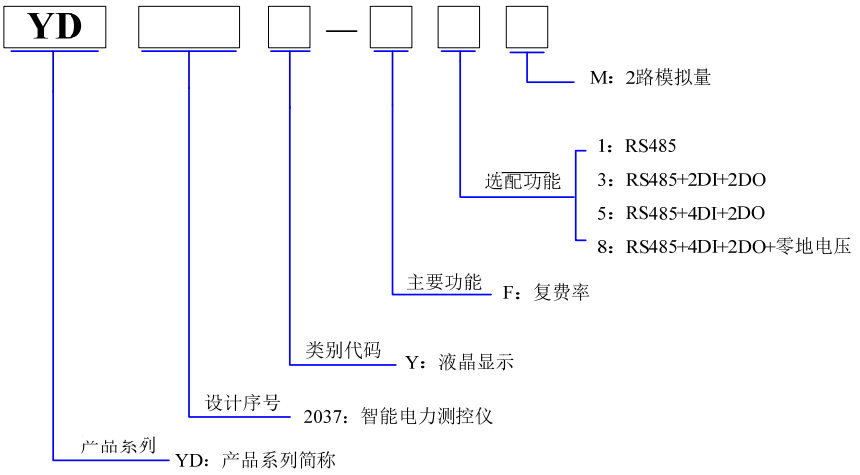

2.1

ă ˘ Â Ĭ Â



Ɗ Ɣ Â Â

Â Â

Â ă ˘

Â

2.2

2.2.1 β

ă ă ᾠ Â β ᄀ Ь0 ă ă

ă ὶ Â ă ă ὶ

Â

2.2.2 ˆ β ʻ mm ʼ ʼE ʻ ± 0.5˜ʻ

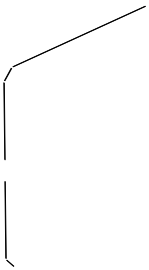

2.2.3

2.4

1) PT ѣ Ь ’

2) CT ѣ Ь CT CT ѣ ’

3) ‘ ’

4) ’

5) PT PT 25VA PTѣ ’

6) PT CT PT CTѣ ’

Й,PT ä CTѣ Â

2.4.1

L/+ N/- ’ AC85V~265V 50Hz/60Hz Â

L/+ N/- ’ DC100V~330V Â

2.4.2

1) ‘

ч‘ ط Й, ط ч Ł‘ ŁÂ

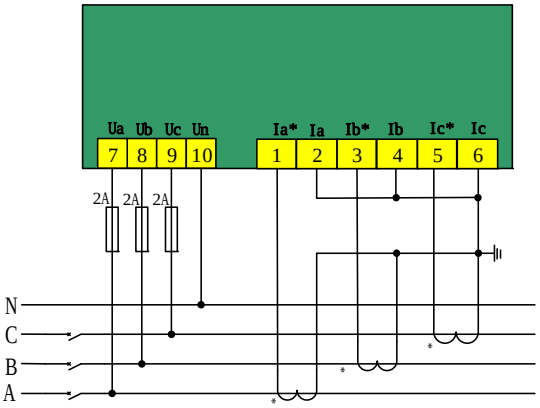

‘ PT,3CT

2) [illegible]

ч[illegible] [illegible] طي Й, طي ч Ł[illegible] [illegible] LÂ

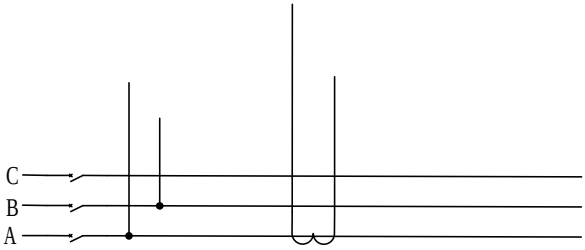

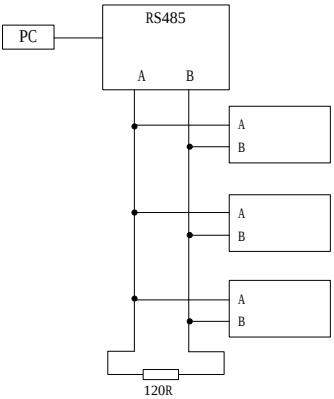

2.4.4

2 4 ч DI1 ã DI2 ã DI3 ã DI4 ã DICom Â 12V

Â DI Â

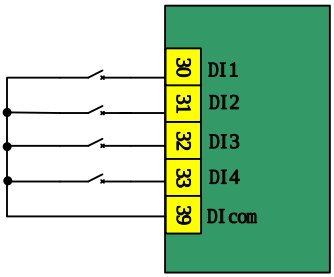

2.4.5 Ŧ

2 ч DO1 ã DO2 ┐ Ⓟ 250VAC/5A 30VDC/5A Â

Â

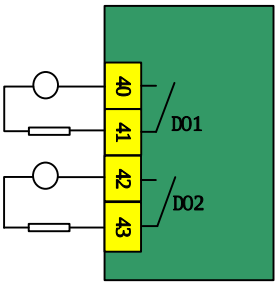

2.4.6 Ŧ

2 Ŧ ч AO1 ã AO2 350ms' ≤300Ω Â

3.1

4 № Bs ,Up ,Dn ,St

Bs ,

Up ,

Dn ,

St ,

3.2

3.2.1

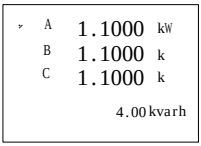
A 1.1000 kW
B 1.1000 k
C 1.1000 k
4.00 kvarh

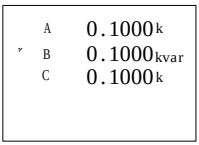
A 0.1000 k
B 0.1000 kvar
C 0.1000 k

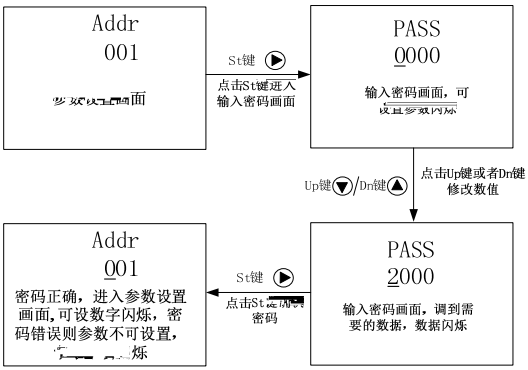

3.2.4.1

Addr 001	bAUd 9600 nonE	Pt1 00001
	nonE EvEn odd	1 1 1~50000 PT=PT1/PT2
Pt2 00001	Ct 00001	SySt 3P4L
2 1~50000	1~50000	3P4L 3P3L

CLr-E 0000	CLr-d 0000	vEr 2.0.00 F1

1~50000

3.2.4.2

1~

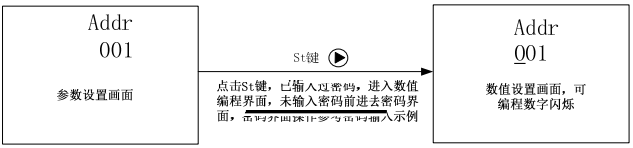
Addr
001
参数设置画面
St键
点击St键，已输入过密码，进入数值
编程界面，未输入密码前进去密码界
面，
Addr
001
数值设置画面，可
编程数字闪烁

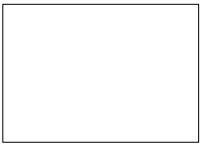

4.6

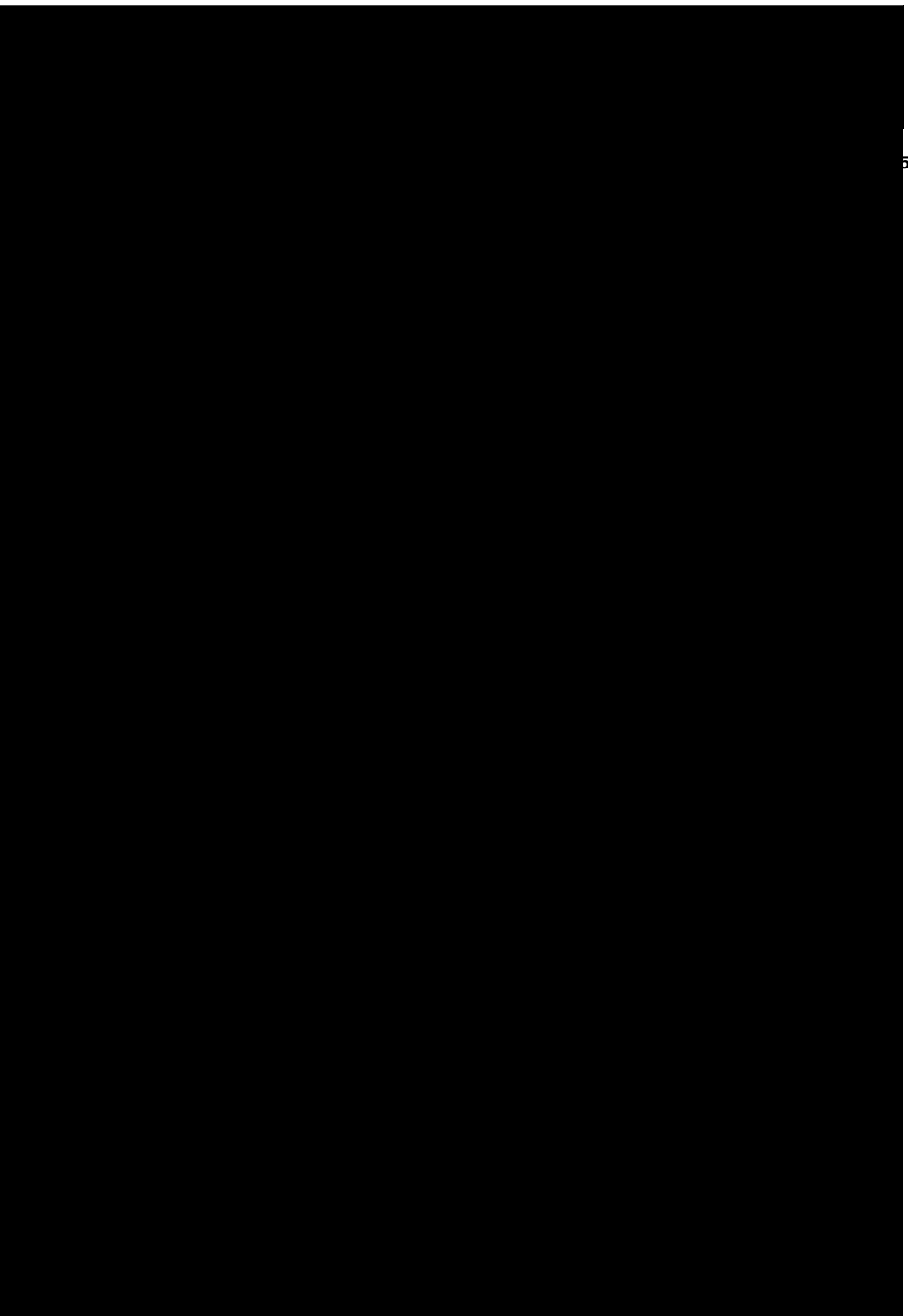

5.1

┐	┐	┐ ═
⁘	▲ ⁘	L/+ N/- ⁘ ▲
▲ ▪▪ Ь ч 0	Ь	▪▪ ▪▪ PT₁
	Ь	▪▪ ▪▪ CT₁
	▲ Ь	
Ь₁		▲
Ь	Ɒ	^ Й˜ ▲
	▲	▲
⁘ β Ь Ь		
	Ь	β
	0	⁘

6.1

12 18 ì ä

Ȅ Â

6.2

γ Ӥ Ь ʻ

Ь ä ä Â

Ŧ Â

Ȅ Â

Ŧ Â



ʻ ʀ

ط ـ ʻ 86-762-3493871 3493872 3493873

ط ـ ʻ 86-762-3496222

ʻ 86-762-3493926 3493989 (400-830-0868)

ʻ 86-762-3493912 3493830

ʻ 517000

http ʻ //www.yada.com.cn

E-mail ʻ market@yada.com.cn

Ⓟ Â Ь Â