NO: 13040501.0167.00

DDS3366D-J ի Ӭ



Ң ƐƆ ˜ ھ



ـِ س ـِ

ر ف ă ■ J ↄ ώ J ╗

ر M ف ' Q ُ ف ώ J Ί ¡ J

ّ ھ ف ر



ر ‘

- ‡ fl ‘ J ç ف K ر
- س ِ ă ■ J ر
- ■ J M J س : u ر
- س ف ث ـّ ر

ف ، ج E ç И ر

1.1 1
1.2 2

..... 3
2.1 3
2.2 3
2.2.1 3
2.2.2 3
2.2.3 4
2.3 5
2.4 6
2.4.1 6
2.4.2 6

..... 7
3.1 7
3.2 7
3.2.1 7
3.2.2 9

4.1 11
4.2 11
4.3 11
4.4 11
4.5 11
4.6 12
4.7 12
4.8 12

5.1 13

..... 14
6.1 14
6.2 14

’ ن ˝ λ

1.1

DDS3366D-J ﺑﻫ Â ȁ ȁLCD

ȁ Â ȁ ȁ˘ ȁ˘ Â ť RS-485

DL/T645-2007 Modbus-RTU ť Â

GB/T17215.321-2008 ﻃﻫ DL/T614-2007

Â

MCU ﺕ Â

LCD ť ﺕ ť ȁ ȁ ˇ ȁ ’

RS485 ŧ¸¸ β ȁ ȁ ﺕ ȁ

Â

DIN35mm ﺕ ﺑﻫ Â ȁ

ȁ Ŧ ﺑﻫ`E № ﺕ Ʉ β

Â

1.2 ע ג

ˇ	ˇ
	ȁ
	ˇ ˇ ȁ ˇ ˇ ȁ ˇخي ȁˇ ȁ
	ĭ ˇ ˇ = + ĭ
	№ ȁ ȁ ȁ ȁ ȁ ˇ
	12
	14 ȁ 8 ȁ 14 ȁ 5
Ʉ	10
	10
LCD	6 β LCD ί
	ȁ ȁ ȁˇ ȁ ȁ

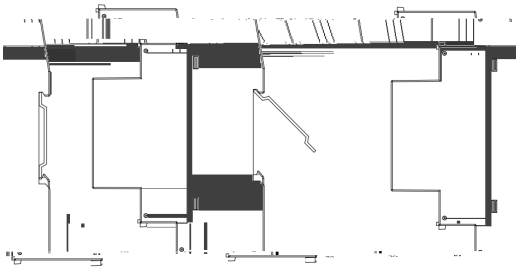

2.2.3 ˆ β ‘ mm’ `E ‘ ± 0.5˜



‘ 104×36×70

‘ 35mm DIN

‘ 0.15kg

2.3 l

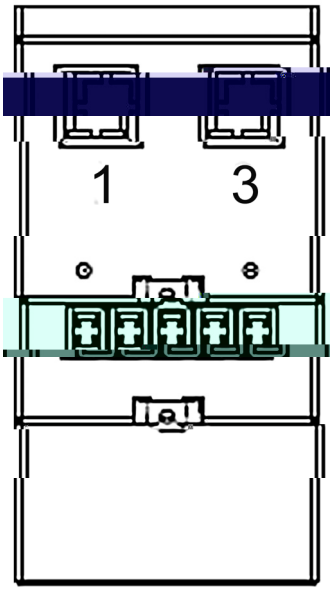

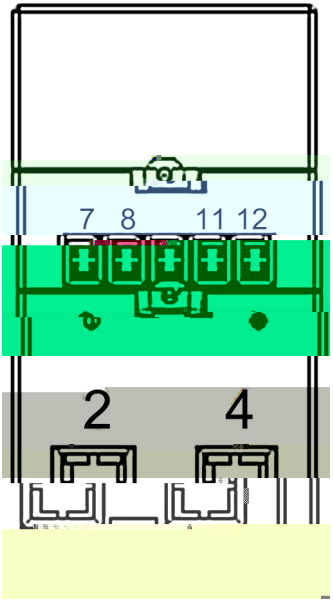

-¤		-¤	
1		7	‖ + / ‖ ⁀ ˜
2	₮	8	‖ - / ‖ ⁀ ˜
3		11	RS485-A
4	₮	12	RS485-B

2.4

2.4.1 طي

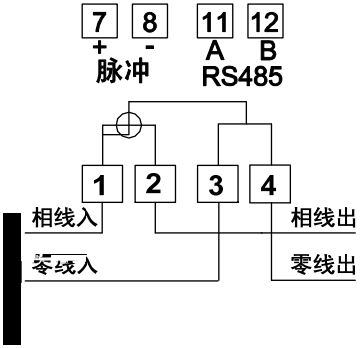

2.4.2

RS-485 ч A à B Â

RS-485 ⁘ 32 ך RS-485 ⁘

β Â ך ΐ Ь 1200

RS-485 Â ΐ ي ì 120Ω

ך Â

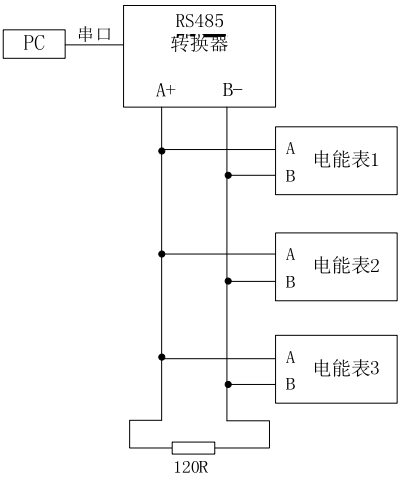

р і Б f

3.1 l

3 № ▲ ä ▼ ä SET

▲ ‘ ⁘ Ⓟ ‘ ⊥ ’

▼ ‘ Й Ⓟ ‘ β ’

SET ‘ Й ‘ ’

3.2

3.2.1

▲ ▼ Ⓟ

4

Ж

r ʃ ˎ J ▌ 3

r 尖 r 鳳 r 平 r 谷 ʼI x' ¥ ˎ J ▌ r

3.2.2

SET 2 3366 SET ㄱ

ä ㄱ خي Ϫ

ï ƀ Â





Pd2255	rEtUrn
3366, SET	h

n.r






nAdr

4.1 ⁸ ᒥ

	ˊ	
0.05Ib≤Ị 0.1Ib	1.0	±1.0
0.1Ib≤Ị Imax	1.0	±1.5
0.1Ib≤Ị 0.2Ib	0.5( )	±1.0
0.2Ib≤Ị Imax	0.5( )	±1.5

4.2 غ

ˆ Un˜	220V
	5(40)A ȁ 10(60)A
‖	1600imp/kWh ȁ 800imp/kWh
	1

4.3

ʅ		
	0.9Un~1.1Un	0.8Un~1.2Un
	45Hz~60Hz	45Hz~60Hz

4.4 M

ˋ -40 ~70	ˋ -20 ~55
ˋ 20%RH~75%RH	ˋ -25 ~60

4.5 ע

	ˊ
	ˎ 1.5W 6VA

	≤1VA

Ж ن ~ Ư / Ẇ E Æ ɽ Й

E ɽ ˜ ھ Q ء5 Ŧ Ʊ ɽ

4.6

DL/T645-2007 MODBUS-RTU	
ʻ RS485 2 ʻ ʻ 1200bps~19200bpsˆ ч 2400bps˜	

β ʻ / / ˆ Ŧ ʻشحشم DL/T645-2007 شحشم ч

ч E-8-1˜

5.1

ĭ ḧ

6.1 ḧ

خي Ϫ 12 Ϫ 18 ì ȁ

⸱ ̀Ε̤

Â

6.2 ⸗

Ӣ ь ʿ

- ь ȁ ȁ حس Â
- Ŧ Â
- ̀Ε̤ Â
- Ŧ Â

Ж ꟼ Ґ ˙ ϕ غ J ̤ ن ꟼ I ⁸ r



`E„

ٮشحشم

طى ـ ٮ 86-762-3493871 3493872 3493873

طى ـ ٮ 86-762-3496222

ٮ 86-762-3493926 3493989

ٮ 86-762-3493912 3493830

ٮ 517000

http ٮ //www.yada.com.cn

E-mail ٮ market@yada.com.cn

J ḧ ’ ⇔ = ɽ ´Y ⊥ J ɦ ’ ɽ